Glamourism

Glamourism

Elegant, Soft, & Comfortable
We care what we can provide for our lovely partners.

私達「Glamourism（グラマーイズム）」は、18世紀フランス貴族のドレススタイルをモチーフに、エレガントで高貴なデザイン、さらに生地と着易さにもこだわった、おしゃれ上級犬のブランドとして誕生しました。

Glamourism（グラマーイズム）のデザイン犬服は、大切なわんちゃん達が身にまとうお洋服です。そんな大切なわんちゃん達に着ていただくお洋服達に、私達Glamourism（グラマーイズム）は愛情と敬意を込め、1つ1つに「名前」をつけました。私達Glamourism（グラマーイズム）の犬服達が、飼い主様達、そして何よりわんちゃん達に愛される犬服であって欲しいという思いが込められています。

Glamourism

Cassia

カシア/GLRC-253
¥7,920(税込)
SS, S, SM, M,
ピンク、ブラック

背中には繊細なアイラッシュレースと
ギャザーシフォンを重ねたデザインが施されて
おり、一枚で存在感のあるスタイリングが叶います。

Alyssa

アリッサ/GLRC-254
¥9,790(税込)
SS, S, SM, M,
ピンク、ブラック

軽やかなギンガム柄生地にアイラッシュレースにギャザーシーフォン、ディテルによって甘さと上品さを兼ね備えたデザインでです、愛しいガールが完成するワンピースです 。

Petunia

ペチュニア/GLRC-255
¥8,800(税込)
SS, S, SM, M
ピンク

スモーキーピンクの色合いがグラマラスな印象を与えるこのワンピースは、
ふんわりとしたギャザーシフォン生地が揺れる度に優雅な動きを見せます。
まぶしい日差しに光沢のあるスカートが輝き、春夏のお出かけにおしゃれを演出しましょう 。

Mollie

モリー／GLRC-257
¥8,690（税混）
SS, S, SM, M
ピンク、グレー

ベビーの肌触りにもぴったりな柔らかな生地、可愛らしい小さい肉球柄が見え隠れするオールインワン.
ボトムとトップスには、遊び心溢れるドットプリントのシフォン生地を使用しています。かわいらしさと遊びごころを兼ね備えたデザインです 。

Eliza

イライザ/GLRC-258
¥7,480(税混)
SS, S, SM, M
ピンク、ラベンダー

光沢のある優しいサテン生地にハード柄のモチーフが施されており、そのギャップが印象的、
スカート部分には風合いのことなるレースをシフォンで重ねることでより華やか印象を演出します 。

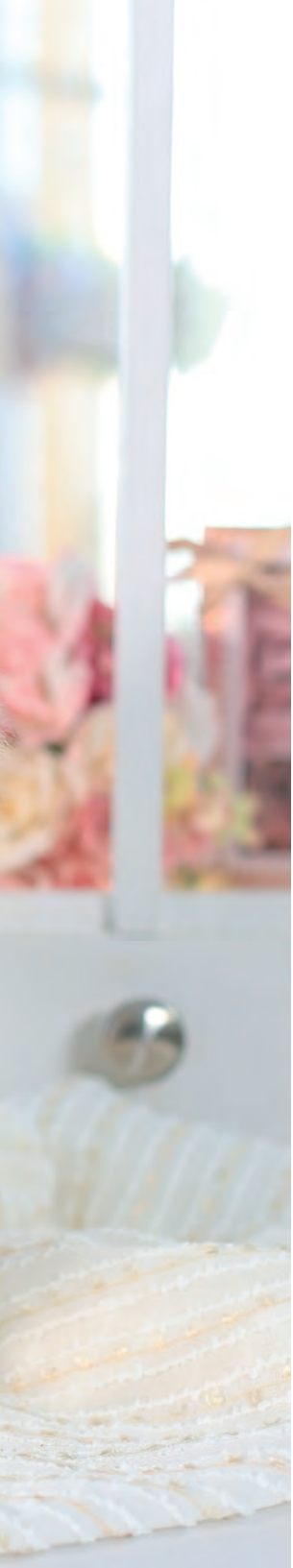

Enola

エノーラ /GLRC-256
¥7,920(税込)
SS, S, SM, M
ピンク、ブルー

花柄の透け感が美しいジャガードブラウスは、襟元の共生地リボンがポイントです。このリボンは前も後ろに結ぶことができ、おしゃれなアクセントになります。ピンクとブルーの2色展開です 。

贅沢なダークチョコレートムースのような色合いの合皮ペットカート
滑らかな合皮の表面と丁寧に作られてステッチが高級感を演出しています 。

白雪姫世界に迷込んだホワイトの合皮を使用したペットカート,
まるでおとぎ話の中からぬけだしてきたかのような雰囲気で、
お散歩がまるで冒険のような体験にかわります 。

Monsieur Noir

ムシュ・ノワール ブラック/ GLRC-BG010-BK

Blanche Neige

ブロンシュ・ネージュ　ホワイト/ GLRC-BG011-WH

¥57,200(税込)

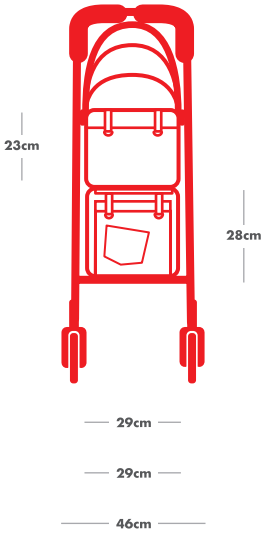
23cm
28cm
29cm
29cm
46cm

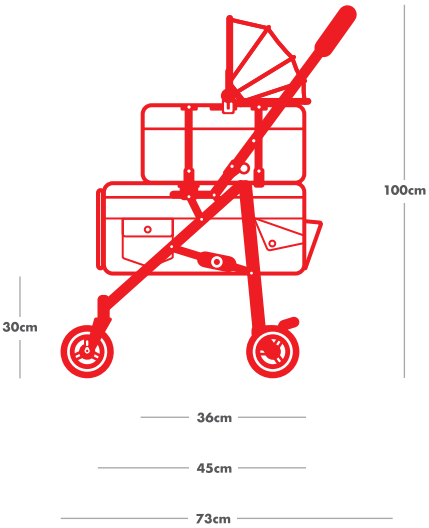
100cm
30cm
36cm
45cm
73cm

Cassia (カシア)/GLRC-253
¥7,920(税込)
SS, S, SM, M,
ピンク、ブラック

Alyssa (アリッサ)/GLRC-254
¥9,790(税込)
SS, S, SM, M,
ピンク、ブラック

Enola (エノーラ) /GLRC-256
¥7,920(税込)
SS, S, SM, M
ピンク、ブルー

Petunia (ペチュニア)/GLRC-255
¥8,800(税込)
SS, S, SM, M

Mollie (モリー)/GLRC-257
¥8,690(税混)
SS, S, SM, M
ピンク、グレー

Eliza (イライザ)/GLRC-258
¥7,480(税混)
SS, S, SM, M
ピンク、ラベンダー

Monsieur Noir (ムシュ・ノワール)
GLRC-BG010-BK

¥57,200(税込)

Blanche neige (ブロンシュ・ネージュ)
GLRC-BG011-WH

¥57,200(税込)

Size Chart

サイズ	体重(kg)	首囲(cm)	胸囲(cm)	背丈(cm)	対応犬種（一例）
3S	~ 1.3	~17	~26	~17前後	パピー
SS	1.3 ~ 1.8	17~19	27~31	20前後	チワワ・パピーなど
S	2~3	19~23	30~34	23前後	ヨークシャテリア・マルチーズ・ミニチュアピンシャーなど
SM	3~5	23~27	34~39	27前後	ポメラニアン・トイプードルなど
M	5~7	27~31	40~44	30前後	ミニチュアシュナウザー パグなど
L	7~9	31~35	44~50	35前後	柴犬・キャバリアなど

Glamourism

株式会社La Glamour
〒134-0084 東京都江戸川区東葛西6-5-16-402
TEL: 050-1546-8674
FAX: 03-6808-2484
Email: info@glamour-wear.com
http://www.glamourpet.jp
Instagram: glamourism_official

Photos by ToruTakahashi.
Design by Leo Chang
Special thanks to Miu,Luna,Yuno,Marin,Luka